VISOR DE LÍQUIDO DSG

El visor DSG indica el estado del flujo de refrigerante, el contenido de humedad y el flujo de aceite en la línea de retorno del separador de aceite. Se instala en la línea de líquido de equipos de refrigeración y aire acondicionado.

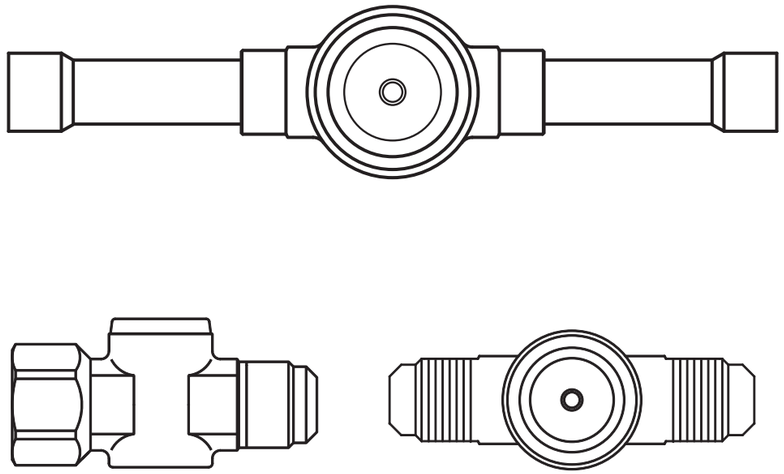

CARACTERÍSTICAS

- Indicador de humedad de alta sensibilidad
- Vidrio a prueba de explosión: seguro y claro
- Sellado de PTFE modificado apto para los refrigerantes más comunes
- Visor con aprobación UL disponible

PARÁMETROS TÉCNICOS

Refrigerante aplicable	HCFC y HFC
Temperatura del medio	-40°C~+80°C
Presión máx. de trabajo	4.5MPa
Presión máx. de prueba	6.8MPa
Fuga anual de refrigerante	≤2g R22/a

APLICACIONES

- Refrigeración tradicional
- Sistemas de bomba de calor
- Equipos de aire acondicionado
- Enfriadores de líquido



SELECCIÓN DE MODELO

Soldar	Medida	Abocardado (macho)	Abocardado (macho-hembra)	Medida
DSG-014S	1/4(Φ6)	DSG-014F	DSG-014FM	1/4 SAE
DSG-038S	3/8(Φ10)	DSG-038F	DSG-038FM	3/8 SAE
DSG-012S	1/2(Φ12)	DSG-012F	DSG-012FM	1/2 SAE
DSG-058S	5/8(Φ16)	DSG-058F	DSG-058FM	5/8 SAE
DSG-034S	3/4(Φ19)	DSG-034F	——	3/4 SAE
DSG-078S	7/8(Φ22)	——	——	——
DSG-118S	1-1/8(Φ28)	——	——	——

RELACIÓN ENTRE CONTENIDO DE HUMEDAD Y COLOR

	Humedad (ppm)					
	25℃	25℃	25℃	43℃	43℃	43℃
	Verde/SECO	Color intermedio	Amarillo/HÚMEDO	Verde/SECO	Color intermedio	Amarillo/HÚMEDO
R22/R502	<30	30~120	>120	<50	50~200	>200
R134a	<30	30~100	>100	<45	45~170	>170
R404A	<20	20~70	>70	<25	25~100	>100
R407c	<30	30~140	>140	<60	60~225	>225
R507	<15	15~60	>60	<30	30~110	>110
R410A	<66	66~266	>266	<135	135~540	>540

Nota: en compresores herméticos la humedad admisible suele estar entre 30 y 75 ppm; en otros tipos de compresor puede ser algo mayor. Para un funcionamiento seguro, vigile el indicador y cambie el filtro deshidratador de inmediato si el color cambia a amarillo.

ESTRUCTURA

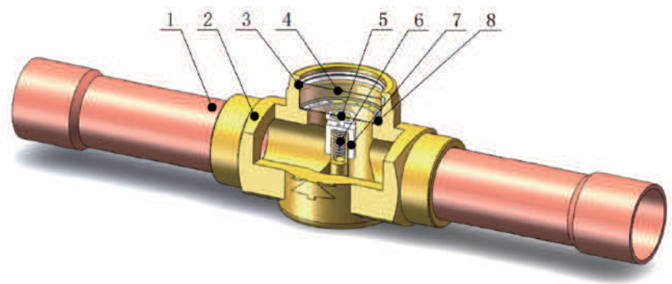

1. Conector 2. Cuerpo de válvula 3. Junta de sellado 4. Vidrio 5. Soporte del papel 6. Resorte

7. Papel indicador 8. Etiqueta indicadora

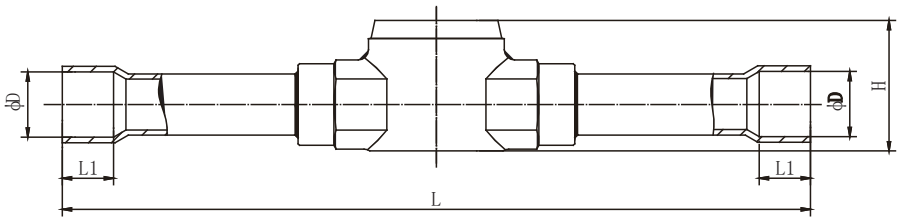

Visor para soldar

Modelo	L	L1	D	H
DSG-014S	102	7	6.5	21.5
DSG-038S	119	8	10.1	22.5
DSG-012S	146	10	12.8	26.5
DSG-058S	152	14	16.1	29.5

Modelo	L	L1	D	H
DSG-034S	167	16	19.2	35
DSG-078S	173	17	22.2	39
DSG-118S	216	20	28.7	44.5
___	___	___	___	___

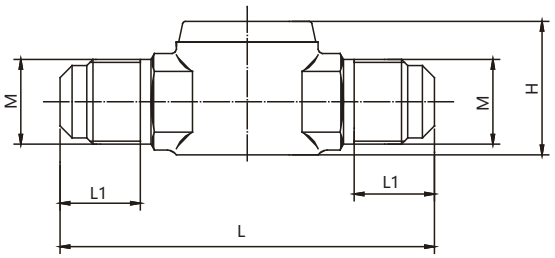

Visor abocardado

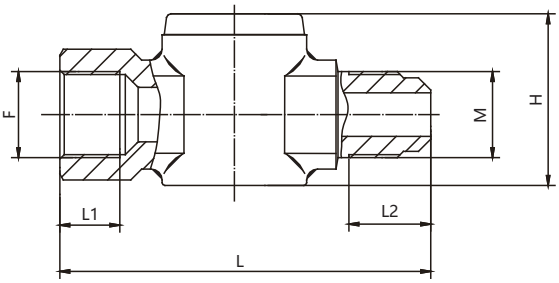

Visor abocardado H/M

Modelo	L	L1	H	Rosca M
DSG-014F	64	13	21.5	7/16-20UNF
DSG-038F	70	15	25	5/8-18UNF
DSG-012F	75	16	26.5	3/4-16UNF
DSG-058F	80	18	29.5	7/8-14UNF
DSG-034F	90	20.5	35	1-1/16-14UNS

Modelo	L	L1	L2	H	Rosca H/M
DSG-014FM	60	8.5	12	25	7/16-20UNF
DSG-038FM	68	11	15	31.5	5/8-18UNF
DSG-012FM	70	11.5	16	34.5	3/4-16UNF
DSG-058FM	78	13	18	38	7/8-14UNF